මිනුවන්ගොඩ අධ්‍යාපන කලාපය

දෙවන වාර පරීක්ෂණය - 2025

11 ශ්‍රේණිය

නිර්මාණකරණය හා ඉදිකිරීම් තාක්ෂණවේදය - II

නම/ විභාග අංකයඃ ....

✶ **පළමු ප්‍රශ්නය හා තවත් ප්‍රශ්න හතරක් ඇතුළුව ප්‍රශ්න පහකට පිළිතුරු සපයන්න.**

01)

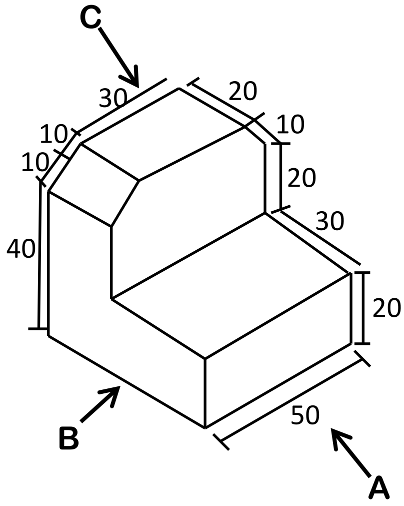

(සියලු මිම් මිලිමීටර්වලිනි)

i. ඉහත සමාංශක රූපයට අනුව
   A- ඊතලය දෙසින් බලා → ඉදිරි පෙනුම ද
   B- ඊතලය දෙසින් බලා → පැති පෙනුම ද
   C- ඊතලය දෙසින් බලා → සැලැස්ම ද
   ඍජු ප්‍රක්ෂේපණ මූලධර්මය මත තෙවන කෝණ ක්‍රමයට අඳින්න.

(ලකුණු 15)

ii. පහත රූපයේ පියන රහිත පෙට්ටියෙහි විකසනය අඳින්න. විකසන නැවුම් රේඛා කඩ ඉරිවලින් දක්වන්න.

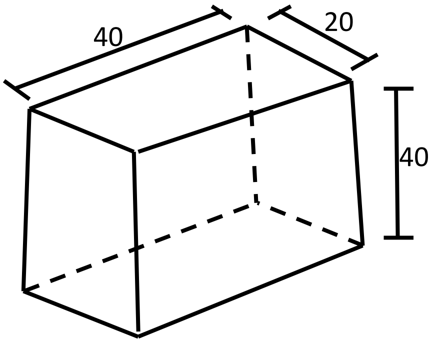

(සියලු මිනුම් mm වලින්)

(ලකුණු 5)

02)

i. "හෝණා කස්තුරය", ගඩොල් බැම්මක් බැඳීමේදී යොදා ගනු ලබයි. එය හඳුන්වන්න.

ii. ගඩොල් බැම්මක ගඩොල් වරි අතරින් ජලය කාන්දු වීම වැළැක්වීමට භාවිත කුස්තුර බෙරීමේ ක්‍රම දෙකක් සඳහන් කරන්න.

iii. ගඩොල් බැම් බැඳීමේදී ගඩොල් කැලි උපයෝගී කර ගනු ලබයි. පහත සඳහන් ගඩොල් කැලිවල දළ රූප සටහන් සමාංශක ලෙස අඳින්න.

- ගල් බාගය
- ආන බාන්දුව
- මා බාන්දුව
- පට්ටම් බාන්දුව

(ලකුණු 10)

03)

i. ඉදිකිරීම් කටයුතු සඳහා භාවිතා කරනු ලබන අමුද්‍රව්‍ය කාණ්ඩ කීයක් යටතේ වර්ග කළ හැකි ද? ඒ මොනවා ද?

ii. භාවිත කරන ක්‍රමය අනුව ආවුද / උපකරණ ප්‍රධාන වශයෙන් කාණ්ඩ දෙකකි. ඒ මොනවා ද? උදහරණ දෙක බැගින් සඳහන් කරන්න.

iii. පහත හිස්තැන් පුරවන්න.

a) කොන්ක්‍රීට් ගල් විදීමට ………………………… භාවිත කරනු ලබන මෙය භ්‍රමණ වේ. කිහිපයකින් සීරුමාරු කළ හැකිය.

b) R.P.M. අගය 2800 - 5500 වන ……………………… හි දන හා ලෝහ ඕනෑම කෝණික හැඩයක් කපා ගත හැකිය.

c) …………………… 6mm සනකමින් යුතු ලෝහ කොටස් ගා ගැනීමට භාවිත කරයි.

(රාමු කියත/ රොටරි හැවරය / ග්‍රයිඩර් ඩිස්ක්)

(ලකුණු 10)

04)

i. දැව කොටස් එකිනෙක සම්බන්ධ කිරීම සඳහා දැව මූට්ටු යොදා ගනියි. දිග වැඩිකිරීමට ගන්නා මූට්ටු වර්ග දෙකක් නම් කරන්න.

ii. කත්තුවල්ලි මූට්ටු වර්ග දෙකක් නම් කර ඒවායේ පොදු ලක්ෂණ දෙකක් සඳහන් කරන්න.

iii. පළල වැඩි කිරීමේ මූට්ටුවක් නම් කර දළ රූප සටහනක් අඳින්න.

(ලකුණු 10)

05)

i. දැව වෙනුවට ඇලුමිනියම් භාවිත කිරීමේ වාසි දෙකක් නම් කරන්න.

ii. ඇලුමිනියම් පිරිසැකසුම් ක්‍රියාවලියේ දී එකලස් කිරීමේ ක්‍රම දෙකක් කෙටියෙන් පැහැදිලි කරන්න.

iii. ඇලුමිනියම් පිරිසැකසුම් ක්‍රියාවලියේ භාවිත කරන උපකරණ හෝ මෙවලම් දෙකක් සඳහන් කර ඒවායේ කාර්යයක් ලියා දක්වන්න.

(ලකුණු 10)

06)

i. "හැටුවක්" යන්න කුමක්දැයි පැහැදිලි කරන්න.

ii. ස්වභාවික හැටුම් වලට උදහරණ තුනක් ලියන්න.

iii. හැටුම් නිවවීමේ මූල අවයව හතරක් හා හැටුමක තිබිය යුතු මූලික ගුණාංග හතරක් ලියන්න.

(ලකුණු 10)

07)

i. සක්කා ගල් බැඳීම සඳහා යොදා ගන්නා බදම මිශ්‍රණය අනුපාතය කීයද?

ii. කළු ගල් බැම් බැඳීමේ ක්‍රම 4 නම් කරන්න.

iii. ගේබියන් රැඳවුම් බිත්තිය, පිළිබඳ කෙටියෙන් රූප සටහනක් සහිතව පැහැදිලි කරන්න.

(ලකුණු 10)